東日本大震災復興の架け橋 第71回国民体育大会バドミントン競技　長野県予選 男子ダブルス

平成28年6月18日～19日
松本市波田体育館

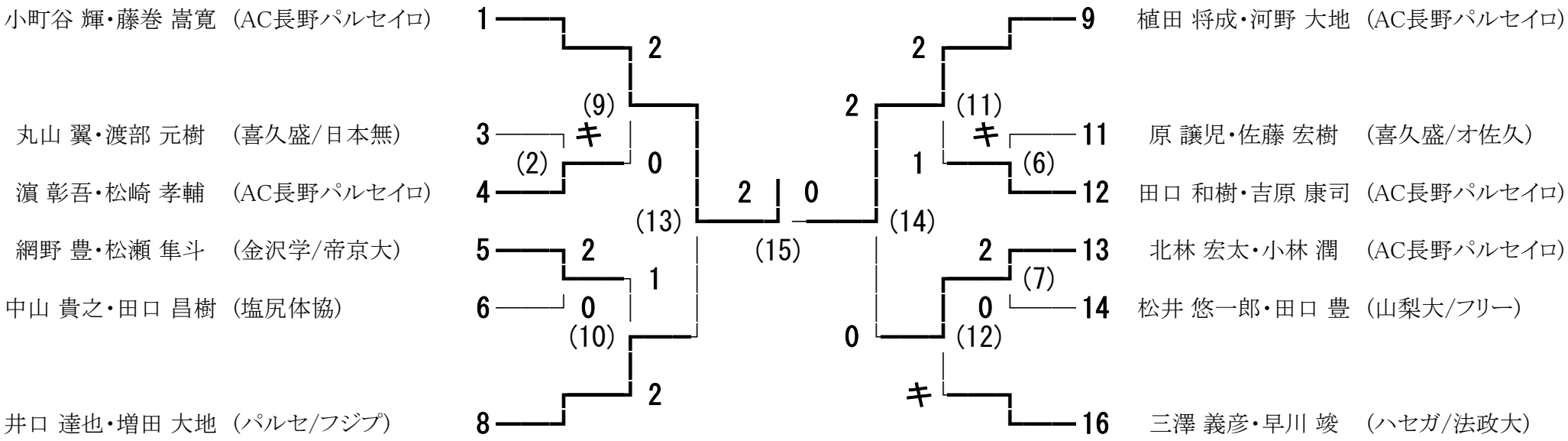

東日本大震災復興の架け橋 第71回国民体育大会バドミントン競技　長野県予選 男子シングルス

平成28年6月18日～19日
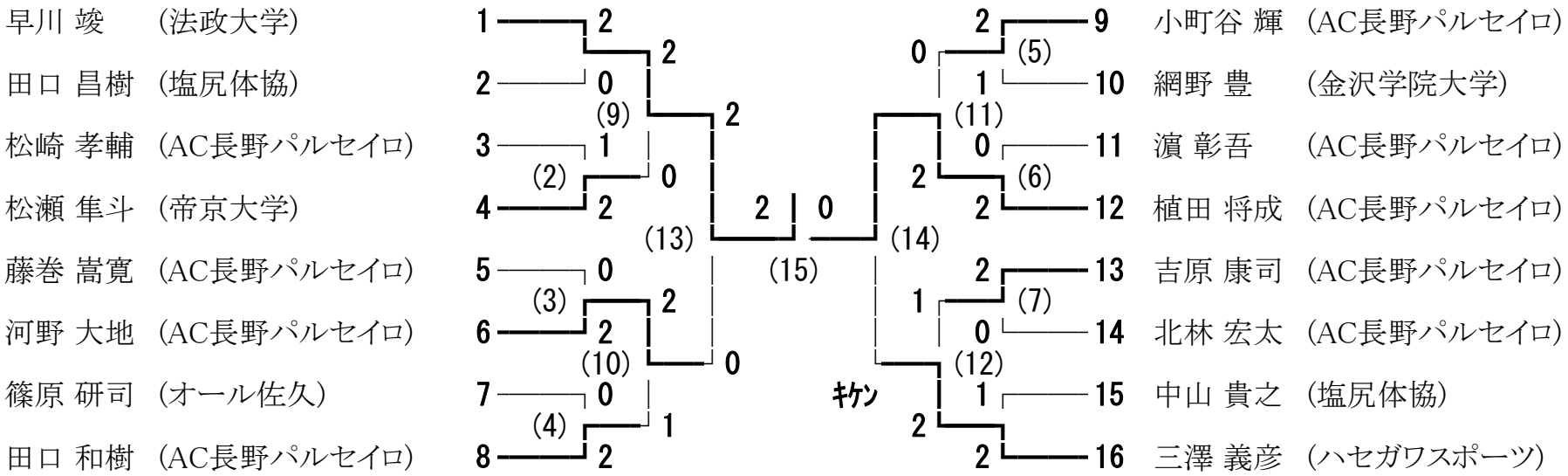
松本市波田体育館